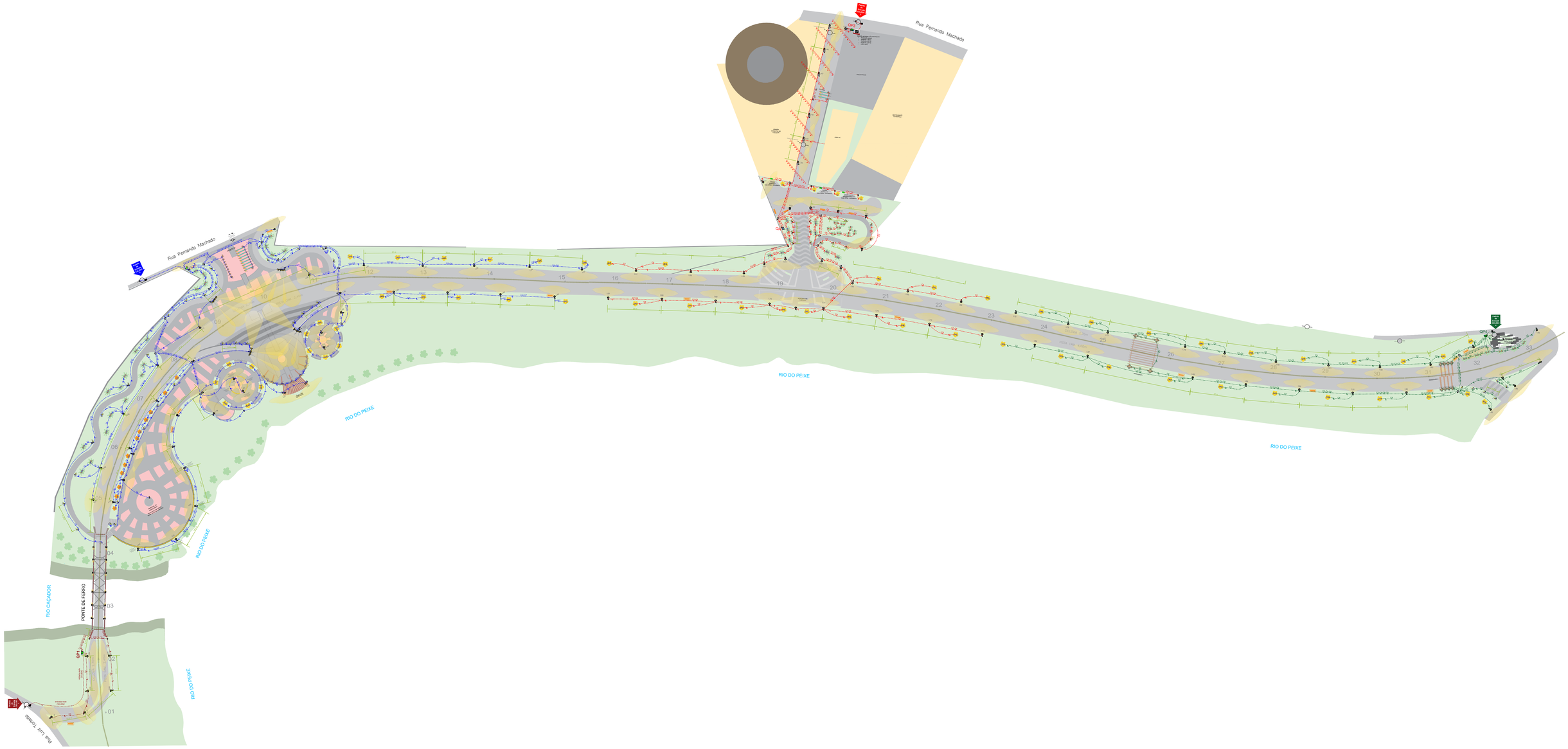

NOTAS

1- Padrão de entrada conforme o Anexo 11 da norma CELESC N - 321.0001 – Fornecimento de Energia Elétrica em Tensão Secundária de Distribuição - Revisão: Julho de 2019

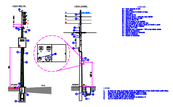

2- A representação da posição da fotocélula na planta é meramente ilustrativa, ficando a cargo do executante a definição do local, desde que livre da incidência de luzes artificiais

3- A especificação completa dos equipamentos listados na legenda encontra-se elencada no memorial descritivo deste projeto

LEGENDA

Símbolo	Equipamento	Quantidade
QFD	quadro de distribuição principal em mureta	4 unid
QAD	quadro de distribuição auxiliar em mureta	1 unid
CJ3	conjunto caixa de montagem de embutir c/ chave e tomada tipo steck p/ foodtrucks 32A + 2 tomadas 2P + T 10A	3 unid
F 30	arandela LED facho 360, ≥10W, 3000K	12 unid
AZ2	farol strobo articulado âmbar 3 LEDS âmbar 12V	100 unid
AZ1	farol strobo strin âmbar 3 LEDS âmbar 12V	310 unid
AZ3	farol LED RGB digital endereçável 12V	18 unid
LE2	luminária ornamental LED ≥18DW, ~5000K, fluxo mín. 7000 lm, facho ASSIMÉTRICO	86 unid
LE1	luminária ornamental LED ≥18DW, ~5000K, fluxo mín. 7000 lm, facho SIMÉTRICO	11 unid
HZ2	mini poste balizador reto, 60cm, 1 facho, LED 7S, 60cm, 9W, 6500K	50 unid
HY 30	refletor LED ≥100W, ~5000K, ≥9000 lm, bivolt, IP ≥ 65	16 unid
	fita led neon flex, 12V âmbar, IP ≥ 67	66 m
	tomada de embutir com lampa 2P+T, 10A, 250V (ambuck/ na Tome 4)	1 unid
	caixa de passagem em concreto armado = C25, 40x40x40 cm c/ lampa e w/ fundo	28 unid
	caixa de passagem em concreto armado = C25, 40x40x40 cm c/ lampa e w/ fundo	101 unid
	caixa de passagem de alumínio 15x15x10 cm c/ lampa reversível e junta de vedação	375 unid

Símbolo	Equipamento	Quantidade
	mureta de medição agrupada para 4 medidores (iluminação + 3 foodtrucks)	1 unid
	relé fotoelétrico 1000W/1780ZVA, homologado pela CELESC + chave contatora	4 unid
	poste polimérico reto, 5 m de altura livre, flangeado, topo 60mm, 50 daN, pintura PU na cor preta	98 unid
	poste polimérico reto, 8 m de altura livre, flangeado, c/ cruzeta integrada p/ 4 refletores LED, pintura PU na cor preta	4 unid
	haste de aterramento normalizada de 5/8" 2,40 m	131 unid
	padrão de entrada de energia cfe ANEXO 11 da N-321.0001 CELESC	4 unid
	eletroduto flexível corrugado em PEAD, diâmetro 2"	55 m
	eletroduto flexível corrugado em PEAD, diâmetro 2"	1775 m
	eletroduto flexível corrugado em PEAD, diâmetro 1 1/2"	1382 m
	cabo PP UV, 3 x 1,5 mm², (subida das caixas de passagem até luminárias nos postes)	624 m
	cabo PP UV, 3 x 6 mm², (subida até arandela facho 360 no pórtico)	72 m
	cabo de cobre isolado XLPE 0,6/1KV 90° 2,5 mm²	5985 m
	cabo de cobre isolado XLPE 0,6/1KV 90° 4 mm²	1100 m
	cabo de cobre isolado XLPE 0,6/1KV 90° 6 mm²	898 m
	cabo de cobre isolado XLPE 0,6/1KV 90° 10 mm²	3772 m
	cabo de cobre isolado XLPE 0,6/1KV 90° 16 mm²	1530 m
	cabo de cobre isolado XLPE 0,6/1KV 90° 25 mm²	984 m
S	cabo de comando Instrumentação Blindado Cobre 2x1,5mm 1KV	73 m
	cabo PP 4X1,0mm² 1KV HEPR (interligação dos pares de LEDS RGB)	18 m

Projeto Iluminação do trecho 1 do Parque Linear - **GERAL**

IPPUC INSTITUTO DE PESQUISA E PLANEJAMENTO URBANO DE CAÇADOR

Referência
- trecho entre as estacas 01 até 34
- entre a R. Luiz Tortatto e a R. Benedito Ponciano

FOLHA 01/06

Revisões

Data 6 agosto 2020

Responsável Técnico
ALAN FRANCIS AMANTHEA MRTO
REGISTRO CREA-SC 105873-1
Alan Amanthéa - Engenheiro Eletricista
CREA/SC 105.873-1

Área

Escala

Desenho Alan Amanthéa

Arquivo G:\@ALAN\Parque Linear\Especificação\pf\trechos prontos parque linear\pf\@BRAS REZENTE\Trecho 1\PLANTA DE ILUMINAÇÃO - Trecho 1 - tam A2.dwg

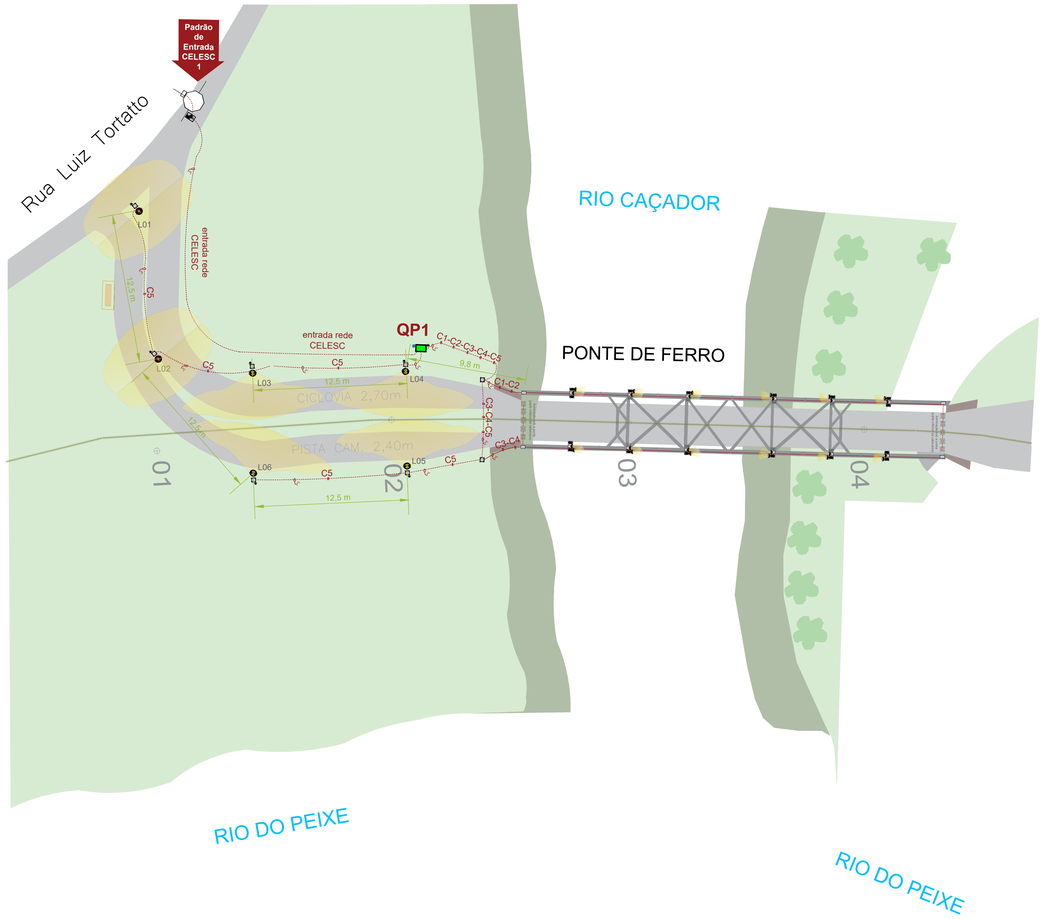

SUGESTÃO DE MONTAGEM DO SISTEMA DE ILUMINAÇÃO DA PONTE DE FERRO

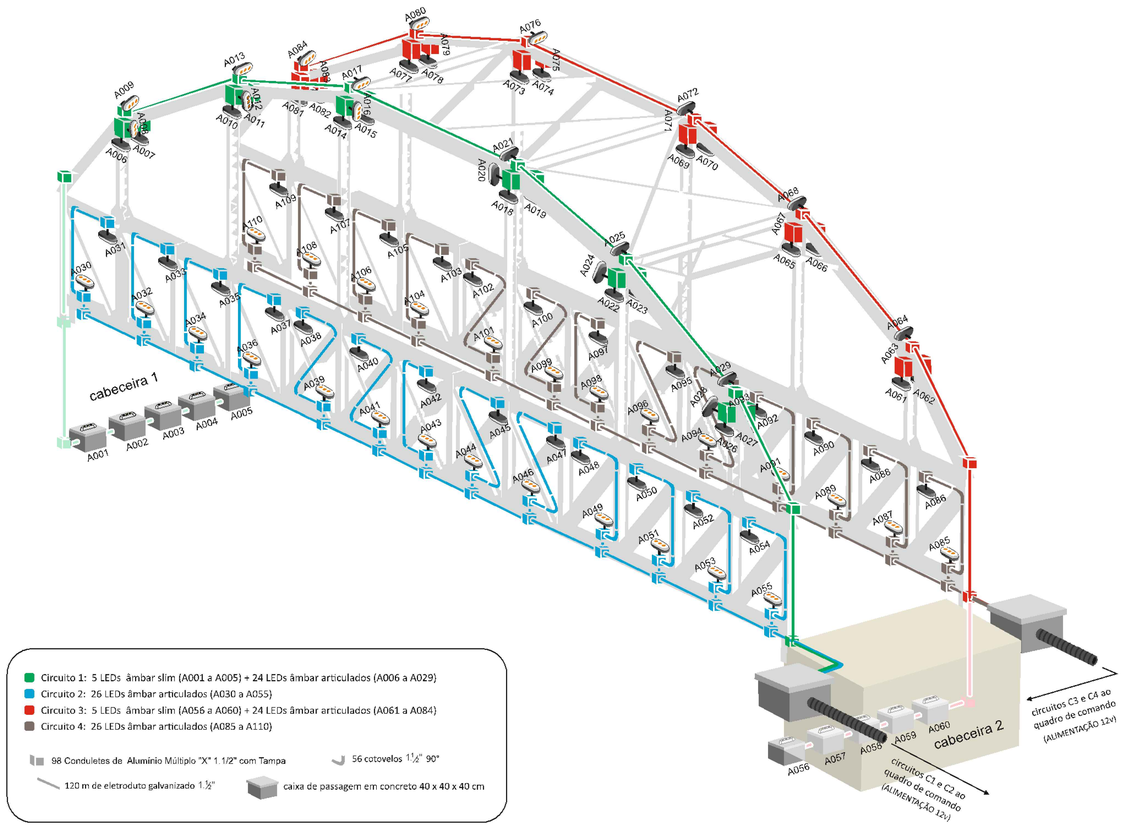

- Circuito 1: 5 LEDs âmbar slim (A001 a A005) + 24 LEDs âmbar articulados (A006 a A029)
- Circuito 2: 26 LEDs âmbar articulados (A030 a A055)
- Circuito 3: 5 LEDs âmbar slim (A056 a A060) + 24 LEDs âmbar articulados (A061 a A084)
- Circuito 4: 26 LEDs âmbar articulados (A085 a A110)

- 98 Conduletes de Alumínio Múltiplo "X" 1.1/2" com Tampa
- 56 cotovelos 1½" 90°
- 120 m de eletroduto galvanizado 1½"
- caixa de passagem em concreto 40 x 40 x 40 cm

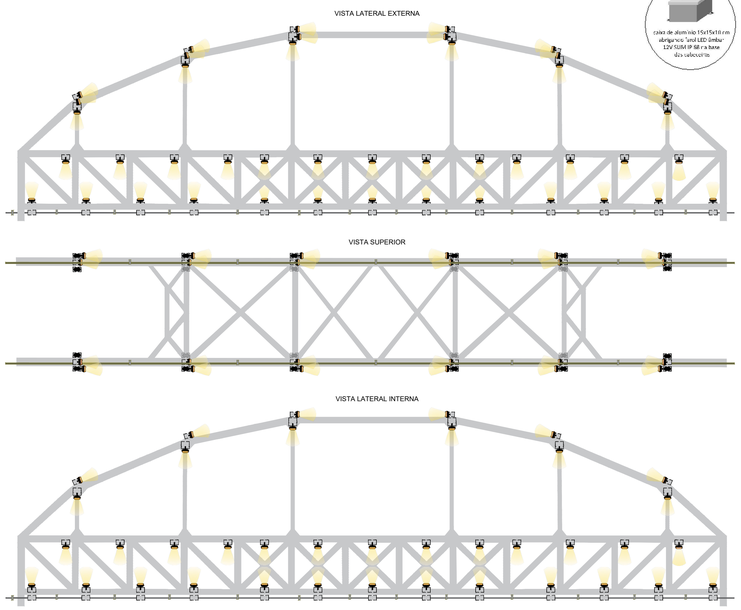

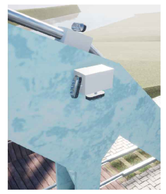

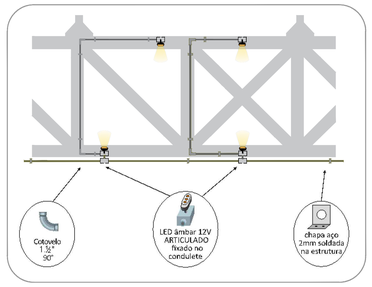

NOTAS

1- Padrão de entrada conforme o Anexo 11 da norma CELESC N - 321.0001 – Fornecimento de Energia Elétrica em Tensão Secundária de Distribuição - Revisão: Julho de 2019

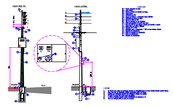

2- A representação da posição da fotocélula na planta é meramente ilustrativa, ficando a cargo do executante a definição do local, desde que livre da incidência de luzes artificiais

3- A especificação completa dos equipamentos listados na legenda encontra-se elencada no memorial descritivo deste projeto

LEGENDA

Símbolo	Equipamento	Quantidade
QPE	quadro de distribuição principal em mureta	1 unid
A22	farol símbo slim âmbar 3 LEDS âmbar 12V	10 unid
A22	farol símbo articulado âmbar 3 LEDS âmbar 12V	100 unid
LU2	luminaria ornamental LED 450W, ~5000K, fluxo mín. 7000 lm, facho ASSIMÉTRICO	4 unid
LU2	luminaria ornamental LED 450W, ~5000K, fluxo mín. 7000 lm, facho SIMÉTRICO	2 unid
	caixa de passagem em concreto armado = C25, 40x40x40 cm c/ tampa e e/ fundo	8 unid
	caixa de passagem de alumínio 15x15x10 cm c/ tampa reversível e junta de vedação	10 unid

Símbolo	Equipamento	Quantidade
	rede fotoelétrico 1000W/1800VA, homologada pela CELESC + contatora	1 unid
	poste polimérico reto, 3 m de altura livre, flangeado, topo 60mm, 50 daN, pintura PU na cor preta	6 unid
	haste de aterramento normalizada de 5/8" 2.40 m	7 unid
	padrão de entrada de energia cfe ANEXO 11 da N-321.0001 CELESC	1 unid
	eletroduto flexível corrugado em PEAD, diâmetro 2"	80 m
	cabo PP UV, 3 x 1.5 mm², (subida das caixas de passagem até luminárias nos postes)	36 m
C5	cabo de cobre isolado XLPE 0,6/1kV 90° 2.5 mm²	160 m
C1, C2, C3, C4	cabo de cobre isolado XLPE 0,6/1kV 90° 25 mm²	240 m
padrão até o quadro	cabo de cobre isolado XLPE 0,6/1kV 90° 10 mm²	80 m

Projeto Iluminação do trecho 1 do Parque Linear - **SETOR A**

IPPUC INSTITUTO DE PESQUISA E PLANEJAMENTO URBANO DE CAÇADOR

Referência
- trecho entre as estacas 01 até 05
- entre a R. Luiz Tortatto e o final da Ponte de Ferro

FOLHA 02/06

Revisões

Data 6 agosto 2020

Responsável Técnico
ALAN FRANCIS AMANTHEA 0963999 6/0/3004
Alan Amanthéa - Engenheiro Eletricista
CREA/SC 105.873-1

Área

Escala

Desenho Alan Amanthéa

Arquivo D:\@ALAN\Parque Linear\Especificação\@trechos promtos parque linear\@@@MAIS RECENTE\Trecho 1\PLANTA DE ILUMINAÇÃO - Trecho 1 - tam A0.dwg

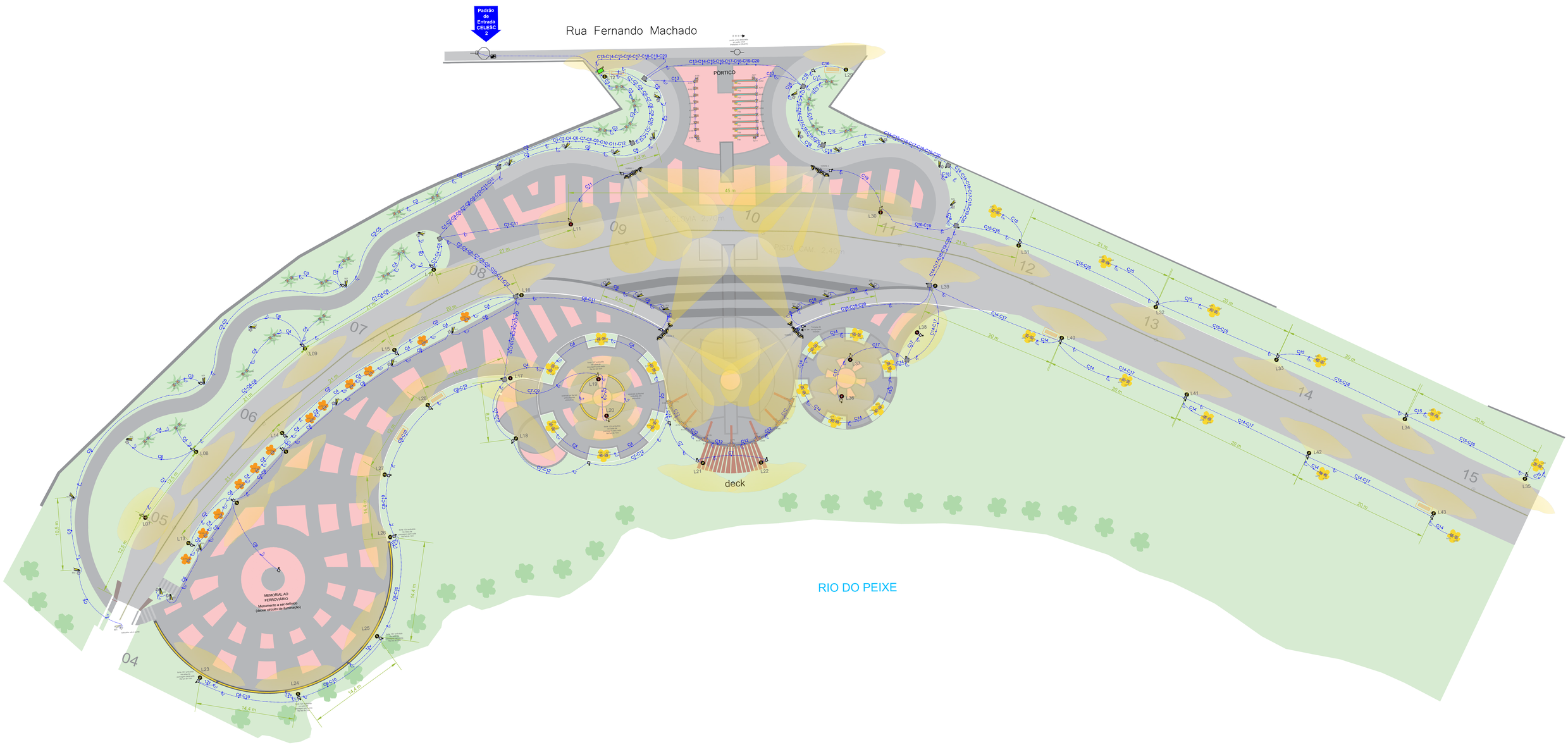

NOTAS

1- Padrão de entrada conforme o Anexo 11 da norma CELESC N - 321.0001 – Fornecimento de Energia Elétrica em Tensão Secundária de Distribução - Revisão: Julho de 2019

2- A representação da posição da fotocélula na planta é meramente ilustrativa, ficando a cargo do executante a definição do local, desde que livre da incidência de luzes artificiais

3- A especificação completa dos equipamentos listados na legenda encontra-se elencada no memorial descritivo deste projeto

LEGENDA

Símbolo	Equipamento	Quantidade
QPE	quadro de distribuição principal em mureta	1 unid
x33	farol sinôdo sim. âmbar 3 LEDS âmbar 12V	143 unid
F (X)	arandela LED facho 360, ≤10W, 3000K	9 unid
L (X)	luminária ornamental LED ≤50W, ~5000K, fluxo mín. 7000 lm, facho ASSIMÉTRICO	28 unid
L (X)	luminária ornamental LED ≤50W, ~5000K, fluxo mín. 7000 lm, facho SIMÉTRICO	9 unid
x(X)	mini poste balizador reto, 1 facho, LED T8, 60cm, 8W, 6500K	31 unid
	refletor LED ≥120W, ~5000K, ≥9000 lm, bivolt, IP ≥ 65	16 unid
	fita led neon flex, 12V âmbar, IP ≥ 67	(5 x 10 m) = (4 x 4m)
	tomada de embutir com tampa 2P+T, 10A, 250V (embutir na Torre 4)	1 unid
	caixa de passagem em concreto armado = C20, 60x60x60 cm c/ tampa e s/ fundo	12 unid
	caixa de passagem em concreto armado = C25, 40x40x40 cm c/ tampa e s/ fundo	42 unid
	caixa de passagem de alumínio 15x15x10 cm c/ tampa reversível e junta de vedação	172 unid
	relé fotoelétrico 1000W/1800VA, homologado pela CELESC + contatora	1 unid

Símbolo	Equipamento	Quantidade
	poste poliméreo reto, 5 m de altura livre, flangeado, topo 60mm, 50 daN, pintura PU na cor preta	37 unid
	poste poliméreo reto, 8 m de altura livre, flangeado, c/ cruzeta integrada p/ 4 refletores LED, pintura PU na cor preta	4 unid
	haste de aterramento normatizada de 5/8" 2,40 m	54 unid
	padrão de entrada de energia cfe ANEXO 11 da N.321.0001 CELESC	1 unid
	eletroduto flexível corrugado em PEAD, diâmetro 2"	748 m
	eletroduto flexível corrugado em PEAD, diâmetro 1 1/2"	723 m
	cabo PP UV, 3 x 1,5 mm², (subida das caixas de passagem até luminárias nos postes)	258 m
	cabo PP UV, 3 x 6 mm², (subida até arandela facho 360 no pórtico)	54 m
C1, C2, C5, C6, C7, C8, C9, C18, C17, C16	cabo de cobre isolado XLPE 0,6/1kV 90° 2,5 mm²	2901 m
C10	cabo de cobre isolado XLPE 0,6/1kV 90° 4,0 mm²	340 m
C3, C11, C13, C19	cabo de cobre isolado XLPE 0,6/1kV 90° 6,0 mm²	898 m
C12, C14, C15, C20	cabo de cobre isolado XLPE 0,6/1kV 90° 10 mm²	1454 m
C4	cabo de cobre isolado XLPE 0,6/1kV 90° 16 mm²	502 m

Projeto Iluminação do trecho 3 do Parque Linear - **SETOR B**

IPPUC INSTITUTO DE PESQUISA E PLANEJAMENTO URBANO DE CAÇADOR

Referência
- trecho entre as estaças 4 a 16
- entre a ponte de ferro e atrás do CREA

FOLHA 03/06

Revisões

Data 6 agosto 2020

Responsável Técnico
ALAN FRANCIS AMANTHÉA KRUTZ
ENGENHEIRO ELETRICISTA
CREA-SC 105.873-1
ALAN FRANCIS AMANTHÉA KRUTZ:04125670900
Dados: 2020.08.06 09:42:00 -03'00'
Alan Amanthéa - Engenheiro Eletricista
CREA/SC 105.873-1

Área
Escala
Desenho Alan Amanthéa
Arquivo G:\@ALAN\Parque Linear\Especificação\jf\trechos prontos parque linear\jf\@@MAIS RECENTE\Trecho 3\PLANTA DE ILUMINAÇÃO - Trecho 3 - tam A2.dwg

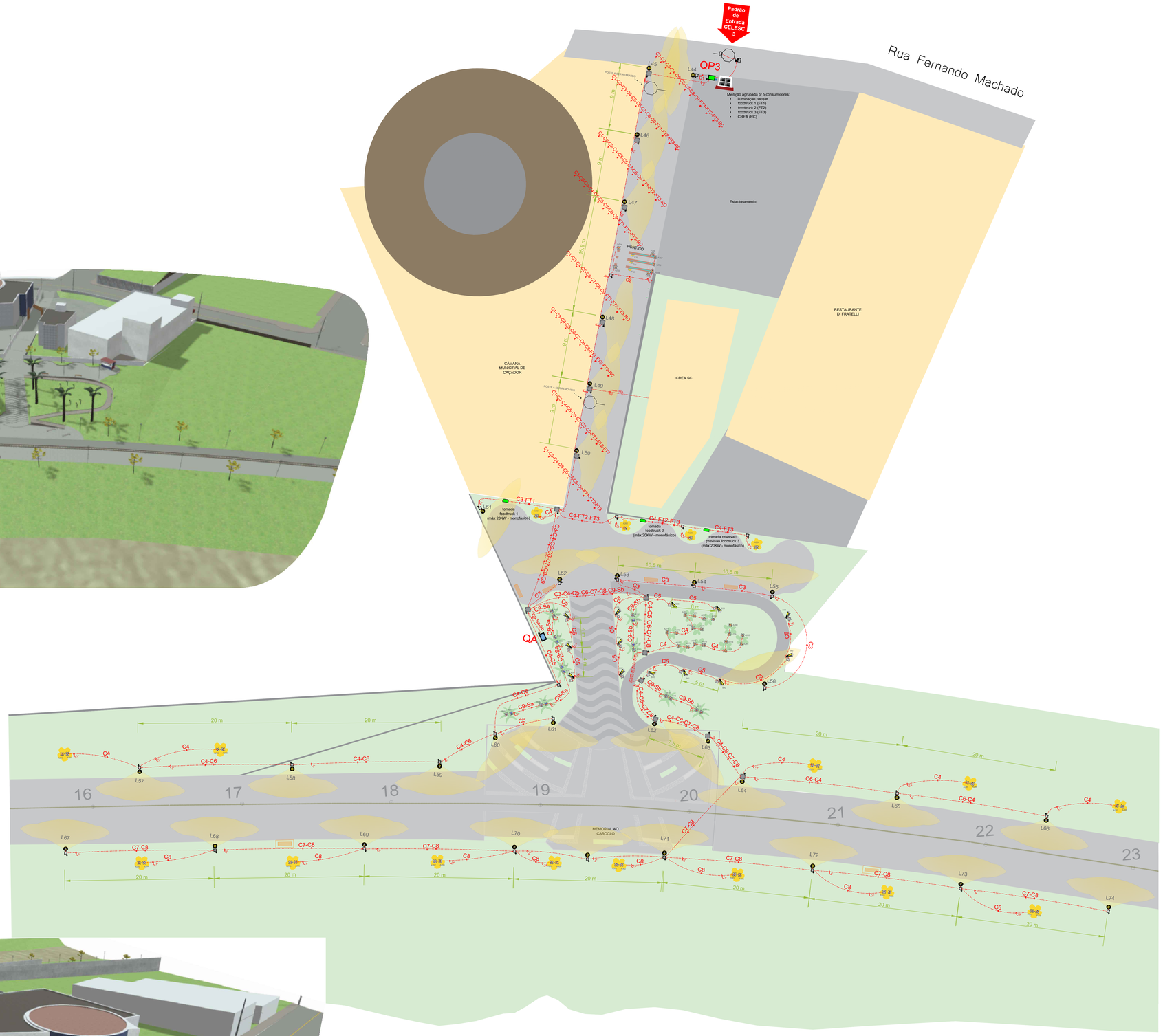

RIO DO PEIXE

LEGENDA

Símbolo	Equipamento	Quantidade
	munita de medição agrupada para 4 medidores (iluminação + 3 foodtrucks)	1 unid
QPD	quadro de distribuição principal em munita	1 unid
QAD	quadro de distribuição auxiliar em munita	1 unid
CFD	conjunto caixa de montagem de embutir c/ chave e tomada tipo steck p/ foodtrucks 32A + 2 tomadas 2P + T 10A	3 unid
HID	farol aérea elm. Ambar 3 LEDS Ambar 12V	50 unid
F HID	arandela LED facho 360, ≥10W, 3000K	3 unid
HID	farol LED RGB digital endereçável 12V	18 unid
LED	luminária ornamental LED ≥50W, ~5000K, fluxo mín. 7000 lm, facho ASSIMÉTRICO	32 unid
HID	mini poste balizador reto, ~60cm, 1 facho, LED T8, 60cm, 8W, 6500K	13 unid
	caixa de passagem em concreto armado > C25, 60x60x60 cm c/ tampa e s/ fundo	14 unid
	caixa de passagem em concreto armado > C25, 40x40x40 cm c/ tampa e s/ fundo	28 unid
	caixa de passagem de aluminio 15x15x15 cm c/ tampa reversível e junta de vedação	86 unid
	relé fotoelétrico 1500W/1800VA, homologado pela CELESC + contatora	1 unid
	poste poliédrico reto, 5 m de altura livre, flangeado, topo 60mm, 50 daN, pintura PU na cor preta	32 unid

Símbolo	Equipamento	Quantidade
	haste de aterramento normalizada de 5/8" 2,40 m	44 unid
	padrão de entrada de energia CELESC	1 unid
	eletroduto flexível corrugado em PEAD, diâmetro 4"	55 m
	eletroduto flexível corrugado em PEAD, diâmetro 2"	450 m
	eletroduto flexível corrugado em PEAD, diâmetro 1 1/2"	310 m
	cabo PP UV, 3 x 1,5 mm², (subida das caixas de passagem até luminárias nos postes)	192 m
	cabo PP UV, 3 x 6 mm², (subida até arandela facho 360 no pórtico)	18 m
C1, C2, C3, C4, C7	cabo de cobre isolado XLPE 0,6/1kV, 90° 2,5 mm²	1667 m
C6	cabo de cobre isolado XLPE 0,6/1kV, 90° 4 mm²	672 m
C8, FT1, FT2, FT3, RC	cabo de cobre isolado XLPE 0,6/1kV, 90° 10 mm²	1334 m
C9	cabo de cobre isolado XLPE 0,6/1kV, 90° 16 mm²	302 m
C4	cabo de cobre isolado XLPE 0,6/1kV, 90° 25 mm²	744 m
Sa, Sb	cabo de comando Instrumentação Blindado Cobre 2x1,5mm 1kV	72 m
	cabo PP 4X1,5mm² 1KV HEPR (interligação dos perfis de LEDS RGB)	18 m

Projeto Iluminação do trecho 3 do Parque Linear - **SETOR C**

IPPUC INSTITUTO DE PESQUISA E PLANEJAMENTO URBANO DE CAÇADOR

Referência
• trecho entre as estacas 16 a 23
• atrás do CREA e restaurante Di Fratelli

FOLHA 04/06

Revisões

Data 6 agosto 2020

Responsável Técnico
ALAN FRANCIS AMANTHEA/KRSP 9652904
Alan Amanthéa - Engenheiro Eletricista
CREA/SC 105.873-1

Área
Escala
Desenho Alan Amanthéa
Arquivo G:\@ALAN\Parque Linear\Especificação\gif\trechos gromtos parque linear\@@@MAIS RECENTE\Trecho 3\PLANTA DE ILUMINAÇÃO - Trecho 3 - tam A2.dwg

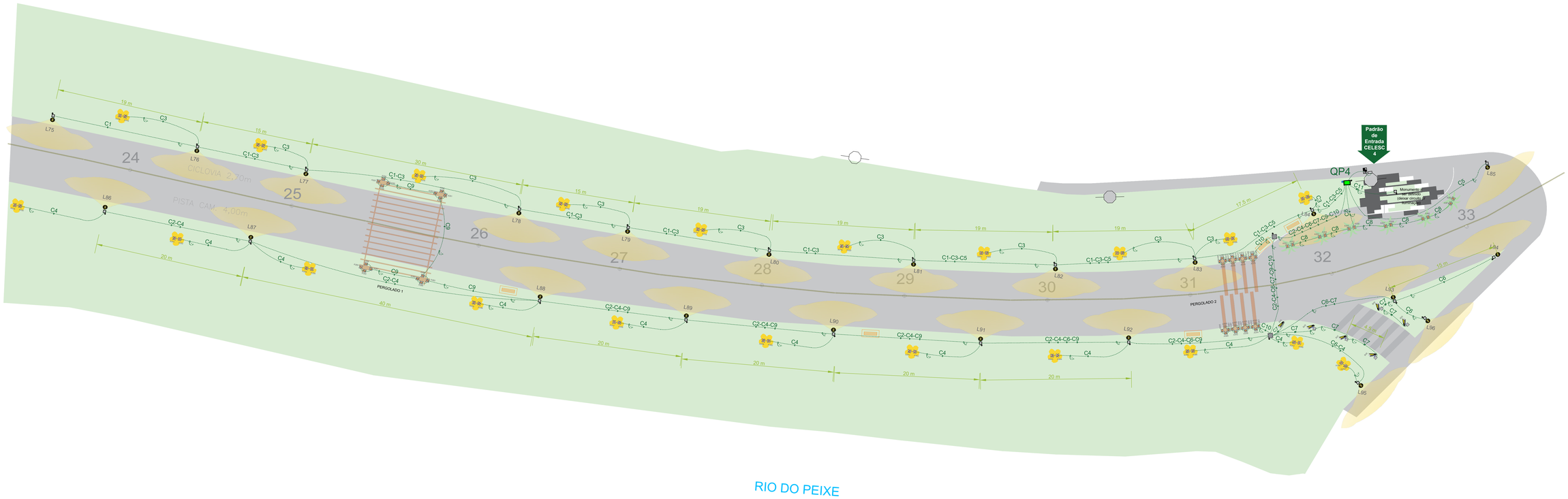

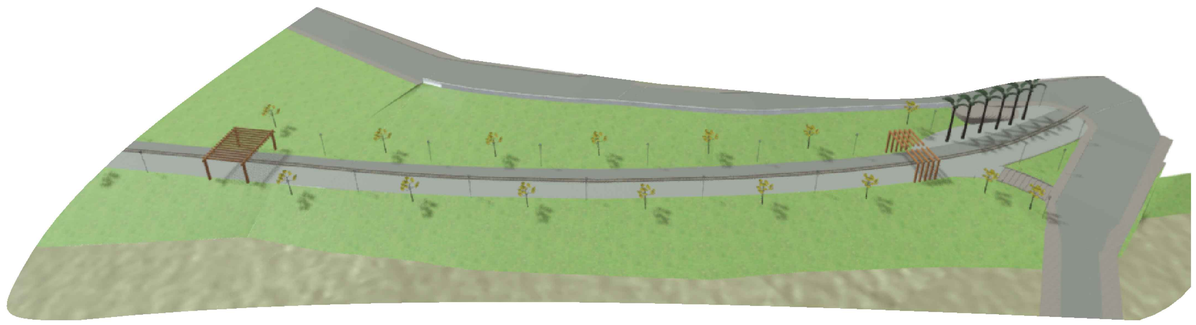

NOTAS

1- Padrão de entrada conforme o Anexo 11 da norma CELESC N - 321.0001 – Fornecimento de Energia Elétrica em Tensão Secundária de Distribuição - Revisão: Julho de 2019

2- A representação da posição da fotocélula na planta é meramente ilustrativa, ficando a cargo do executante a definição do local, desde que livre da incidência de luzes artificiais

3- A especificação completa dos equipamentos listados na legenda encontra-se elencada no memorial descritivo deste projeto

LEGENDA

Símbolo	Equipamento	Quantidade
QPE	quadro de distribuição principal em mureta - (descrição completa no ANEXO E do memorial)	1 unid
AB	farol sinalizador âmbar 3 LEDS âmbar 12V	102 unid
LED	luminária ornamental LED ≤30W, ~5000K, fluxo mín. 7000 lm, facho ASSIMÉTRICO	22 unid
MB	mini poste balizador reto, 60cm, 1 facho, LED T8, 60cm, 9W, 6500K	6 unid
	caixa de passagem em concreto armado = C25, 60x60x60 cm c/ tampa e s/ fundo	2 unid
	caixa de passagem em concreto armado = C25, 40x40x40 cm c/ tampa e s/ fundo	23 unid
	caixa de passagem de alumínio 15x15x10 cm c/ tampa reversível e junta de vedação	107 unid

Símbolo	Equipamento	Quantidade
	relé fotoelétrico 1000W/1800VA, homologado pela CELESC + chave contatora	1 unid
	poste polimérico reto, 5 m de altura livre, flangeado, topo 60mm, 50 daN, pintura PU na cor preta	23 unid
	haste de aterramento normalizada de 5/8" 2,40 m	26 unid
	padrão de entrada de energia cfe ANEXO 11 da N-321.0001 CELESC	1 unid
	eletroduto flexível corrugado em PEAD, diâmetro 2"	448 m
	eletroduto flexível corrugado em PEAD, diâmetro 1 1/2"	349 m
	cabo PP UV, 3 x 1,5 mm², (subida das caixas de passagem até luminárias nos postes)	138 m
C1, C2, C6, C8, C7, C9, C11	cabo de cobre isolado XLPE 0,6/1kV 90° 2,5 mm²	1317 m
C10	cabo de cobre isolado XLPE 0,6/1kV 90° 4 mm²	88 m
C3, C5	cabo de cobre isolado XLPE 0,6/1kV 90° 10 mm²	904 m
C4	cabo de cobre isolado XLPE 0,6/1kV 90° 16 mm²	666 m

Projeto Iluminação do trecho 3 do Parque Linear - **SETOR D**

IPPUC INSTITUTO DE PESQUISA E PLANEJAMENTO URBANO DE CAÇADOR

Referência
- trecho entre as estacas 23 até 34
- após o rest. Di Fratelli até a ponte do trabalhador

FOLHA 05/06

Revisões

Data 6 agosto 2020

Responsável Técnico
ALAN FRANCIS AMANTHEA,REP. TÉCNICA
ENGENHEIRO ELETRICISTA
CREA-SC 105.873-1
MUNICÍPIO DE CAÇADOR
Alan Amanthéa - Engenheiro Eletricista
CREA/SC 105.873-1

Área
Escala
Desenho Alan Amanthéa
Arquivo G:\@ALAN\Parque Linear\Especificação\pfitrechos prontos parque linear\@@@MAIS RECENTE\Trecho 3\PLANTA DE ILUMINAÇÃO - Trecho 3 - tam A2.dwg

quadro de cargas, diagrama unifilar simplificado e sugestão de montagem dos quadros em mureta .

*Nota: para simplificação gráfica, foi representada a proteção com DR único, porém recomenda-se a proteção DR por grupos de circuitos com magnitudes de corrente similares.

PADRÃO DE ENTRADA 1

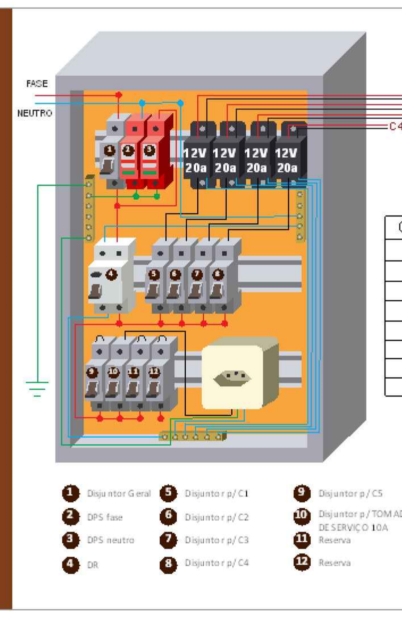

QP1

Circuito	Equipamento	Potência	Σ Potência	Corrente	Distância	Cabo	Eletroduto
C1	29 LEDs âmbar 12V na ponte (A001 a A029)	3W	87W	11,6A	50m	25mm²	1 ½"
C2	26 LEDs âmbar 12V na ponte (A030 a A055)	3W	78W	10,4A	50m	25mm²	1 ½"
C3	29 LEDs âmbar 12V na ponte (A061 a A084)	3W	87W	11,6A	50m	25mm²	1 ½"
C4	26 LEDs âmbar 12V na ponte (A085 a A110)	3W	78W	10,4A	50m	25mm²	1 ½"
C5	6 Luminárias ornamentais LED (L01 a L06)	50W	300W	1,44A	40m	2,5mm²	2"
serviço	tomada de sobrepor 2P+T 10A	1000W	1000W	5A	-	-	-
reserva		2000W	2000W	10A			
reserva		2000W	2000W	10A			

Carga instalada: **630 W**
Potência TOTAL (incluindo serviço + reserva): **5630 W**

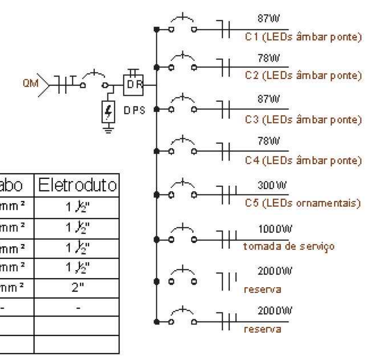

PADRÃO DE ENTRADA 2

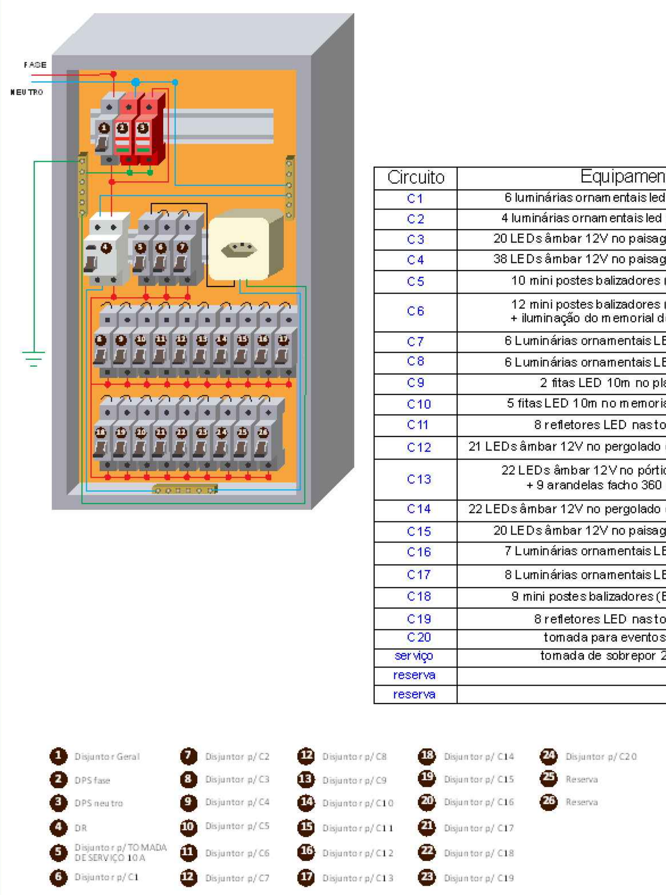

QP2

Circuito	Equipamento	Potência	Σ Potência	Corrente	Distância	Cabo	Eletroduto
C1	6 luminárias ornamentais led (L07 a L12)	50W	300W	1,44A	120m	2,5mm²	2"
C2	4 luminárias ornamentais led (L13 a L16)	50W	200W	0,96A	130m	2,5mm²	2"
C3	20 LEDs âmbar 12V no paisagismo (A111 a A130)	3W	60W	8A	100m	6mm²	1 ½"
C4	38 LEDs âmbar 12V no paisagismo (A131 a A168)	3W	114W	15,2A	130m	16mm²	1 ½"
C5	10 mini postes balizadores (B01 a B10)	9W	90W	0,8A	150m	2,5mm²	1 ½"
C6	12 mini postes balizadores (B11 a B22) + iluminação do memorial do ferroviário	9W / 100W	208W	0,96A	135m	2,5mm²	1 ½"
C7	6 Luminárias ornamentais LED (L17 a L22)	50W	300W	1,44A	100m	2,5mm²	2"
C8	6 Luminárias ornamentais LED (L23 a L28)	50W	300W	1,44A	160m	2,5mm²	2"
C9	2 fitas LED 10m no playground	14,4W/m	288W	1,3A	100m	2,5mm²	1 ½"
C10	5 fitas LED 10m no memorial do ferroviário	14,4W/m	720W	3,27A	160m	4mm²	1 ½"
C11	8 refletores LED nas torres 1 e 2	100W	800W	4,8A	100m	6mm²	2"
C12	21 LEDs âmbar 12V no pergolado do deck (A169 a A189)	3W	63W	8,4A	150m	10mm²	1 ½"
C13	22 LEDs âmbar 12V no pórtico (A190 a A211) + 9 arandelas facho 360 no pórtico	3W / 10W	156W	9,52A	60m	6mm²	1 ½"
C14	22 LEDs âmbar 12V no pergolado do deck (A212 a A233)	3W	66W	8,8A	180m	10mm²	1 ½"
C15	20 LEDs âmbar 12V no paisagismo (A234 a A248)	3W	60W	8A	170m	10mm²	1 ½"
C16	7 Luminárias ornamentais LED (L29 a L35)	50W	350W	1,68A	170m	2,5mm²	2"
C17	8 Luminárias ornamentais LED (L36 a L43)	50W	400W	1,92A	120m	2,5mm²	2"
C18	9 mini postes balizadores (B23 a B31)	9W	81W	0,72A	130m	2,5mm²	1 ½"
C19	8 refletores LED nas torres 3 e 4	100W	800W	4,8A	110m	6mm²	2"
C20	tomada para eventos (torre 4)	2000W	2000W	10A	110m	10mm²	2"
serviço	tomada de sobrepor 2P+T 10A	1000W	1000W	5A			
reserva		2000W	2000W	10A			
reserva		2000W	2000W	10A			

Carga instalada: **7356 W**
Potência TOTAL (incluindo serviço + reserva): **12356 W**

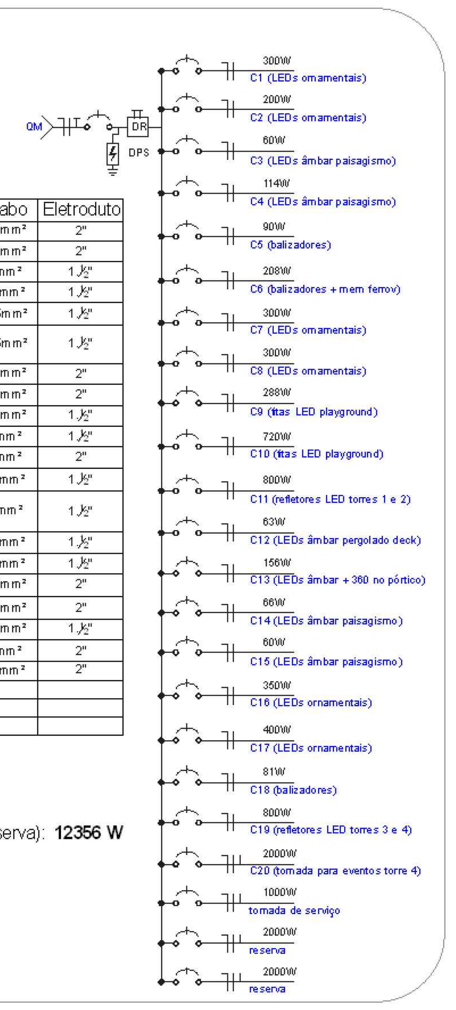

**os dados de corrente máxima dos equipamentos foram obtidos através de consulta aos manuais dos fabricantes

PADRÃO DE ENTRADA 3

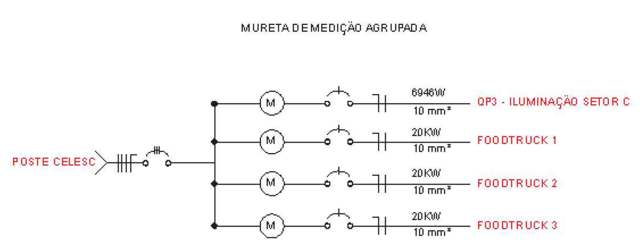

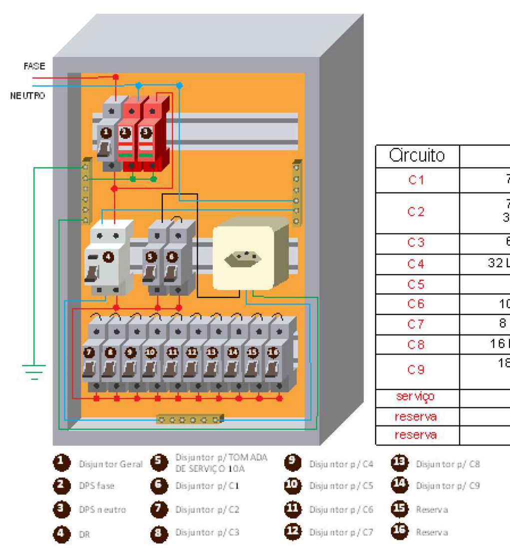

QP3

Circuito	Equipamento	Potência	Σ Potência	Corrente	Distância	Cabo	Eletroduto
C1	7 Luminárias ornamentais LED (L44 a L50)	50W	350W	1,68A	60m	2,5mm²	2"
C2	7 LEDs âmbar 12V no pórtico (A254 a A260) + 3 arandelas facho 360 no pórtico (F10 a F12)	3W / 10W	51W	4A	45m	2,5mm²	2"
C3	6 Luminárias ornamentais LED (L51 a L56)	50W	300W	1,44A	142m	2,5mm²	2"
C4	32 LEDs âmbar 12V no paisagismo (A261 a A292)	3W	96W	12,8A	183m	25 mm²	2"
C5	13 mini postes balizadores (B32 a B44)	9W	117W	1,04A	138m	2,5mm²	1 ½"
C6	10 Luminárias ornamentais LED (L57 a L66)	50W	500W	2,4A	171m	4 mm²	1 ½"
C7	8 Luminárias ornamentais LED (L67 a L74)	50W	400W	1,92A	226m	2,5mm²	1 ½"
C8	16 LEDs âmbar 12V no paisagismo (A293 a A308)	3W	48W	6,4A	216m	10 mm²	2"
C9	18 LEDs RGB 12V nas palmeiras (R01 a R18) + 2 controladoras	4W / 2W	84W	14,3A	120m	16 mm²	1 ½"
serviço	tomada de sobrepor 2P+T 10A	1000W	1000W	5A	-	-	-
reserva		2000W	2000W	10A			
reserva		2000W	2000W	10A			

Carga instalada: **1946 W**
Potência TOTAL (incluindo serviço + reserva): **6946 W**

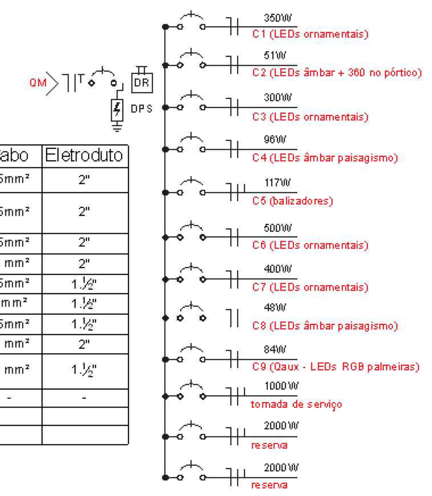

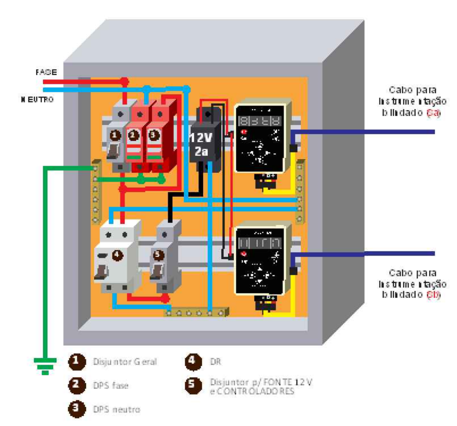

Qaux - LEDs RGB palmeiras

Circuito	Equipamento	Potência	Σ Potência	Corrente	Distância	Cabo	Eletroduto
quadro	Fonte 12V 2A + 2 Controladores LED	2W	4W	0,8A	-	-	-
Sa	cabo blindado de sinal do Controlador LED	-	-	-	28m	1,5mm² blindado	1.½"
Sb	cabo blindado de sinal do Controlador LED	-	-	-	43m	1,5mm² blindado	1.½"

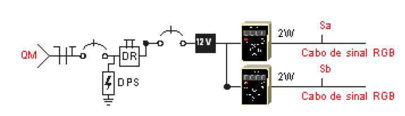

PADRÃO DE ENTRADA 4

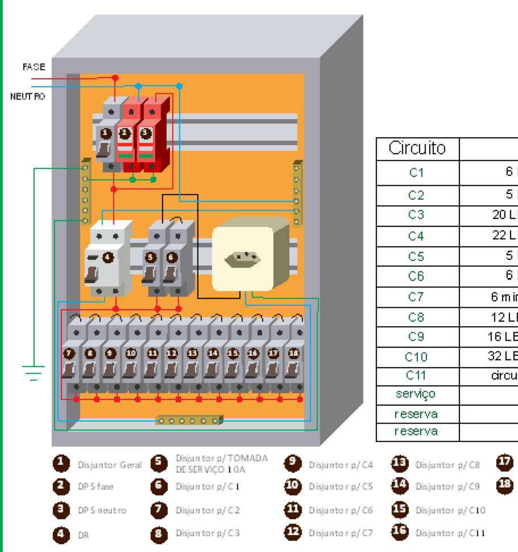

QP4

Circuito	Equipamento	Potência	Σ Potência	Corrente	Distância	Cabo	Eletroduto
C1	6 Luminárias ornamentais LED (L75 a L80)	50W	300W	1,44A	180m	2,5mm²	2"
C2	5 Luminárias ornamentais LED (L86 a L90)	50W	250W	1,2A	187m	2,5mm²	2"
C3	20 LEDs âmbar 12V no paisagismo (A309 a A328)	3W	60W	8A	175m	10mm²	1 ½"
C4	22 LEDs âmbar 12V no paisagismo (A329 a A350)	3W	66W	8,8A	200m	16mm²	1 ½"
C5	5 Luminárias ornamentais LED (L81 a L85)	50W	250W	1,2A	62m	2,5mm²	2"
C6	6 Luminárias ornamentais LED (L91 a L96)	50W	300W	1,44A	67m	2,5mm²	2"
C7	6 mini postes balizadores na Rampa (B18 a B22)	9W	54W	0,48A	51m	2,5mm²	1 ½"
C8	12 LEDs âmbar 12V nas palmeiras (A351 a A362)	3W	36W	4,8A	21m	2,5mm²	1 ½"
C9	16 LEDs âmbar 12V no pergolado 1 (A383 a A398)	3W	48W	6,4A	164m	10mm²	1 ½"
C10	32 LEDs âmbar 12V no pergolado 2 (A351 a A382)	3W	96W	12,8A	35m	4mm²	1 ½"
C11	circuito de iluminação para monumento a definir	50W	50W	0,22A	7m	2,5mm²	1 ½"
serviço	tomada de sobrepor 2P+T 10A	1000W	1000W	5A	-	-	-
reserva		2000W	2000W	10A			
reserva		2000W	2000W	10A			

Carga instalada: **1510 W**
Potência TOTAL (incluindo serviço + reserva): **6510 W**

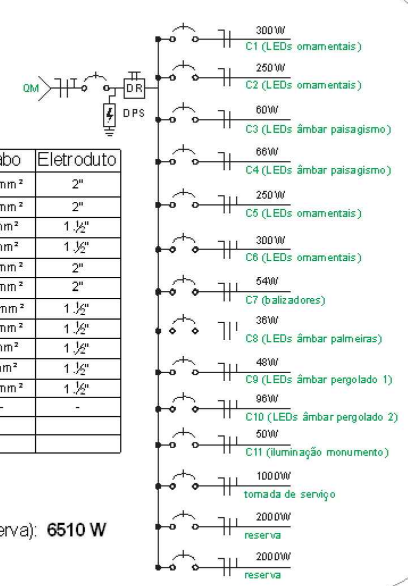

Carga instalada no trecho 3: **11442 W**
Potência TOTAL (incluindo serviço + reserva): **31442 W**

Projeto Iluminação do trecho 1 do Parque Linear - **QUADRO DE CARGAS**

IPPUC INSTITUTO DE PESQUISA E PLANEJAMENTO URBANO DE CAÇADOR

Referência

FOLHA 06/06

Revisões

Data 6 agosto 2020

Responsável Técnico
ALAN FRANCIS AMANTHEA:99399652904
Alan Amanthéa - Engenheiro Eletricista
CREA/SC 105.873-1

Área

Escala

Desenho Alan Amanthéa

Arquivo D:\@ALAN\Parque Linear\Especificação\@trechos prontos parque linear\@@@MAIS RECENTE\Trecho 1\PLANTA DE ILUMINAÇÃO - Trecho 1 - tam A0.dwg